第１回三陽高校杯（中学生男子ソフトテニス福岡県選抜交流大会個人戦）

（平成２０年３月８日（土）今津運動公園）

【２，３年の部】１・２位決勝トーナメント

1	植月（早良） 木原（次郎丸）	A1
2	松永・井料田（松崎）	B2
3	塚本・苗井（岡垣東）	R2
4	今村・松崎（三潴）	Q1
5	南・松本（西陵）	O2
6	後藤・石井（浮羽）	P1
7	佐々木（浮羽）熊丸（大刀洗）	I1
8	濱尾・木村（篠栗）	X1
9	原田・有吉（宮田）	J2
10	山口・上山（香椎２）	W2
11	石橋・柴田（志免）	G2
12	藤川・島崎（西陵）	H1
13	松木・石橋（長尾）	E1
14	藤井・石田（比良松）	F2
15	松野・福崎（宮田）	S2
16	後藤・井上（比良松）	U1
17	松野・福崎（宮田）	K2
18	横田・甲斐（田隈）	L1
19	槙坂・光岡（平野）	M1
20	竹田（友泉）川嶋（篠栗北）	T1
21	西原・西原（西陵）	N2
22	中村・牧瀬（松崎）	V2
23	三河・小森（早良）	C2
24	中津・宮原（篠栗）	D1

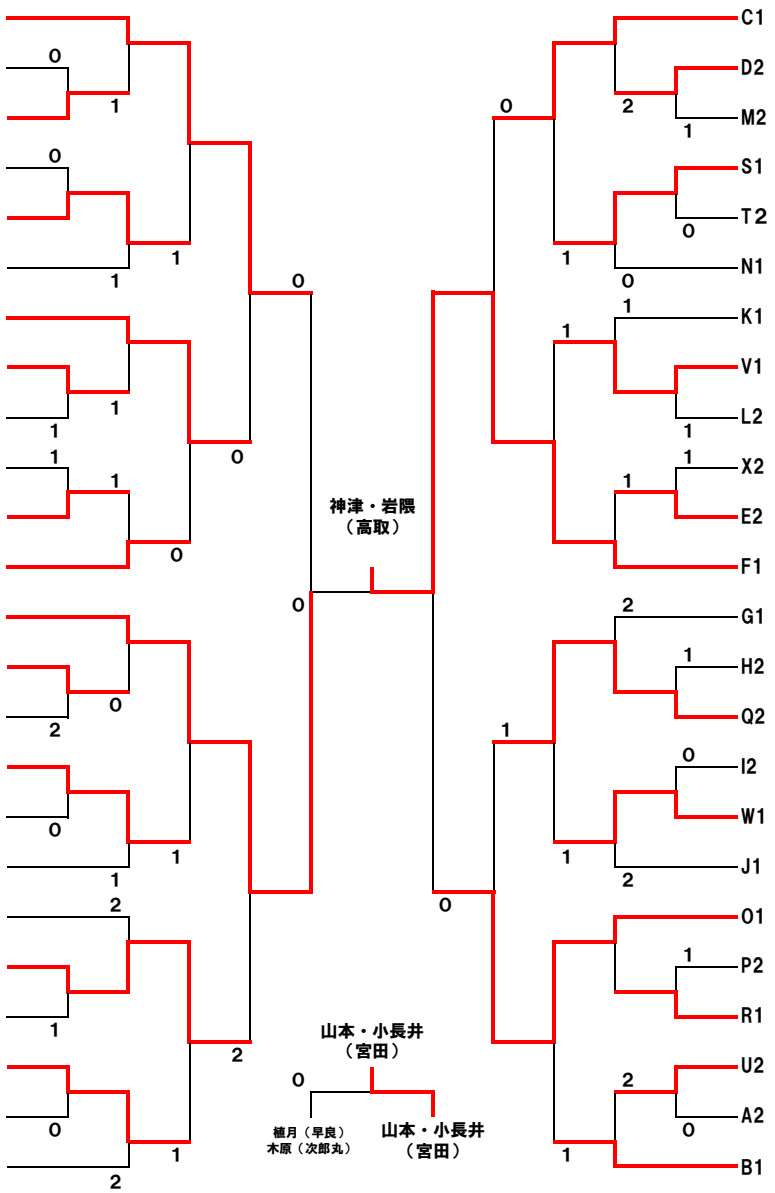

C1	岡・荒木（元岡）
D2	渡辺・岩下（比良松）
M2	山本・新（吉富）
S1	阿南・小林（長尾）
T2	寺崎・長岡（曽根）
N1	上村・川口（多々良）
K1	丸石・今津（吉富）
V1	皆川（千束）長谷川（次郎丸）
L2	内野・長谷川（志免）
X2	中垣・田中（大刀洗）
E2	竹内・柿山（金武）
F1	神津・岩隈（高取）
G1	田中・原田（岡垣東）
H2	金子・井上（平野）
Q2	北村・櫻山（岡垣東）
I2	森・伊崎（多々良）
W1	原田・竹石（大刀洗）
J1	濱野・渡邉（多々良）
O1	山本・小長井（宮田）
P2	久保・三原（百道）
R1	田村・古家（篠栗）
U2	吉野・柳井（曽根）
A2	神崎・高橋（内浜）
B1	水野得・佐々木（曽根）

【２，３年の部】３位決勝トーナメント

1	岸田・後藤（香椎２）	A3
2	植木・江崎（長尾）	P3
3	松本・杢尾（内浜）	X3
4	松尾・厚地（田隈）	I3
5	坂井・永尾（高取）	Q3
6	江藤・手嶋（早良）	H3
7	廣重・永田（三潴）	E3
8	倉富・緒方（姪浜）	L3
9	東・佐藤（金武）	T3
10	吉川・藤井（姪浜）	M3
11	奥・小坂（元岡）	U3
12	井ノ上・永渕（松崎）	D3

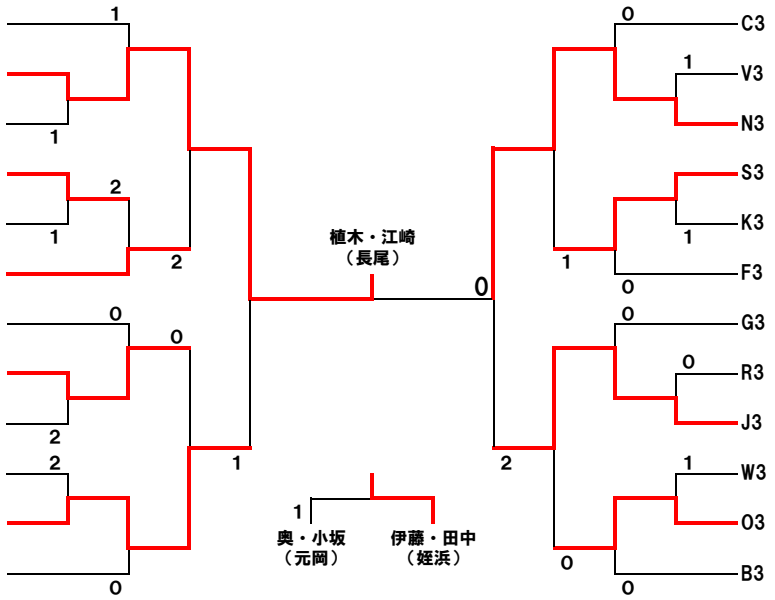

C3	篠崎・石川（三潴）
V3	福岡・沖田（高取）
N3	梶原・宮本（吉富）
S3	東・篠原（香椎２）
K3	崎原・武富（田隈）
F3	山田・青山（平野）
G3	岡崎・藤嵜（百道）
R3	渡辺・春日（早良）
J3	伊藤・田中（姪浜）
W3	小林・寺嶋（多々良）
O3	末次・吉瀬（浮羽）
B3	二ノ宮・下村（大刀洗）